meusburger
meusburger

meusburger
meusburger

www.petschl-transporte.at
PETSCHL
TRANSPORTE

meusburger

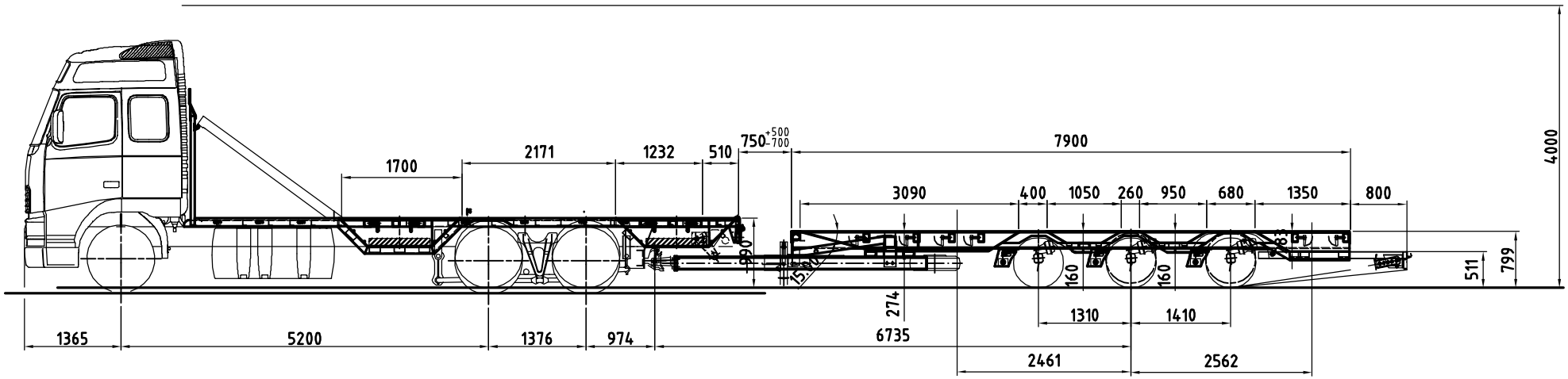

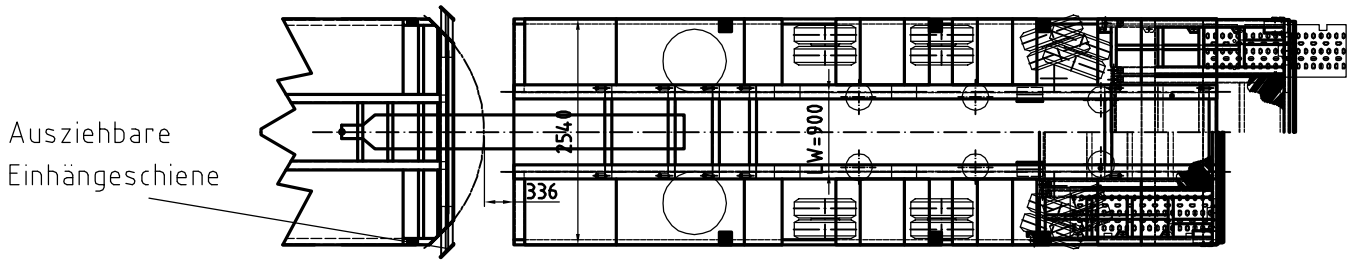

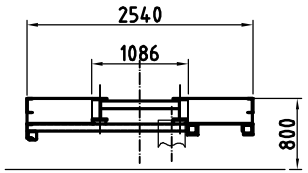

Kunde:				DIN 7168 fein-mittel grob		Oberfläche	Maßstab 1:50	Position	Menge
							meusburger		
					Datum	Name			
				Bearb.	27.11.2006	MR	Jumbo-Tridem-Zug		
				Gepr.					
				Norm					
				Fabrik-Nr.:			AN07877		Blatt
Zust.	Änderung	Datum	Name	EDV Nr. AN07877					Bl.